Saeco®

“ TCM Espresso Comfort“

TECHNISCHE UNTERLAGEN

Stand 02/2003

© 2003 Saeco Germany

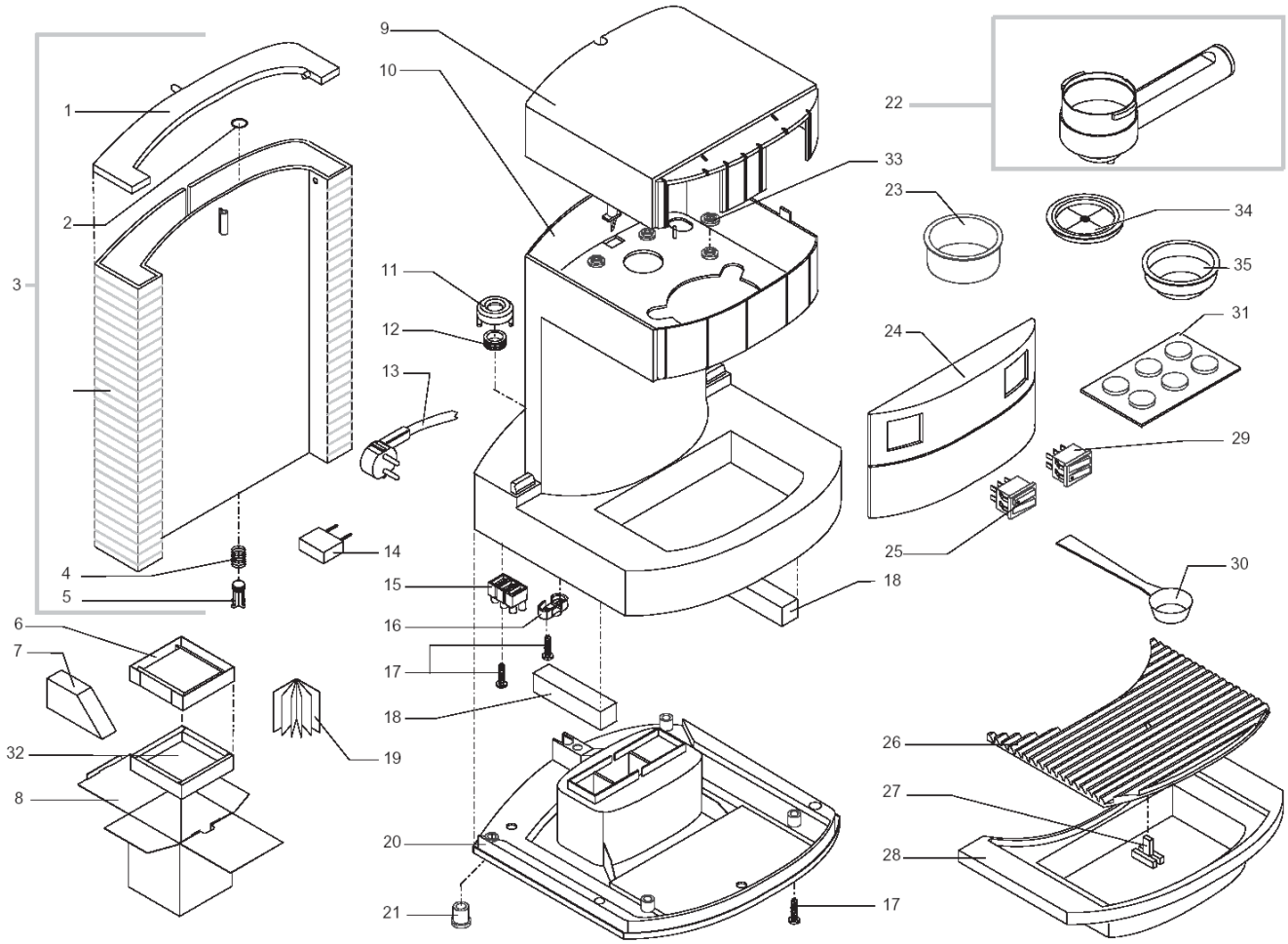

Pos.	Art.-Nr.	Bezeichnung
1	142804750	Wassertankdeckel sz., IMP./GRANCR.
2	140324362	O-Ring 0060-30 Silicon
3	142693400	Wassertank kplt. grün/transparent
4	842500153	Druckfeder zu Wassertankventil
5	842500082	Stößel zu Wassertankventil grau
6	177763400	Styroporoberteil Gran Crema
7	175892500	Karton für Zubehörteile
8	178506100	Verkaufskarton Tchibo EspressoComf.
9	142807272	Gehäuseabdeckung Gran Crema
10	142572772	Gehäuse Gran Crema
11	142841150	Ventilkappe d=19,5mm, schwarz
12	145841350	Lippendichtung
13	183502000	Netzkabel sz. m. Schukostecker
14	182510700	Entstörkondensator
15	186801400	Klemme 3-polig
16	188601000	Zugentlastung schwarz
17	129516803	Linsen-Blechs. 3,5x19 DIN 7981 NI
18	125893521	Einsatz
19	842502765	Bedienungsanleitung EspressoComfort
20	144701172	Gehäuseboden Gran Crema
21	147621000	Gerätefuß Tchibo Gran Crema
22	226553050	Siebträger Tchibo Espresso Comfort
23	124650221	Ersatzsieb (2er-Tasse)
24	224885150	Frontblende beschr.Tchibo Espr.Comf
25	186014600	Schalterblock Netzsch./Kontrolll.
26	145740450	Abtropfgitter sz. Gran Crema
27	145500211	Tropfwasseranzeige rot
28	149642550	Abtropfschale schwarz

Pos.	Art.-Nr.	Bezeichnung
29	186014400	Schalterblock Kaffee/Hw-Dampf
30	841666059	Meßlöffel grau mit Aufhängebohrung
31	830101154	Kaffeefettlöser
32	177763500	Styroporunterteil Gran Crema
33	148341063	Unterlegscheibe
34	145849762	Reduziersatz Brühkammerhöhe, Gummi
35	124652821	Sieb für Espresso-Servings

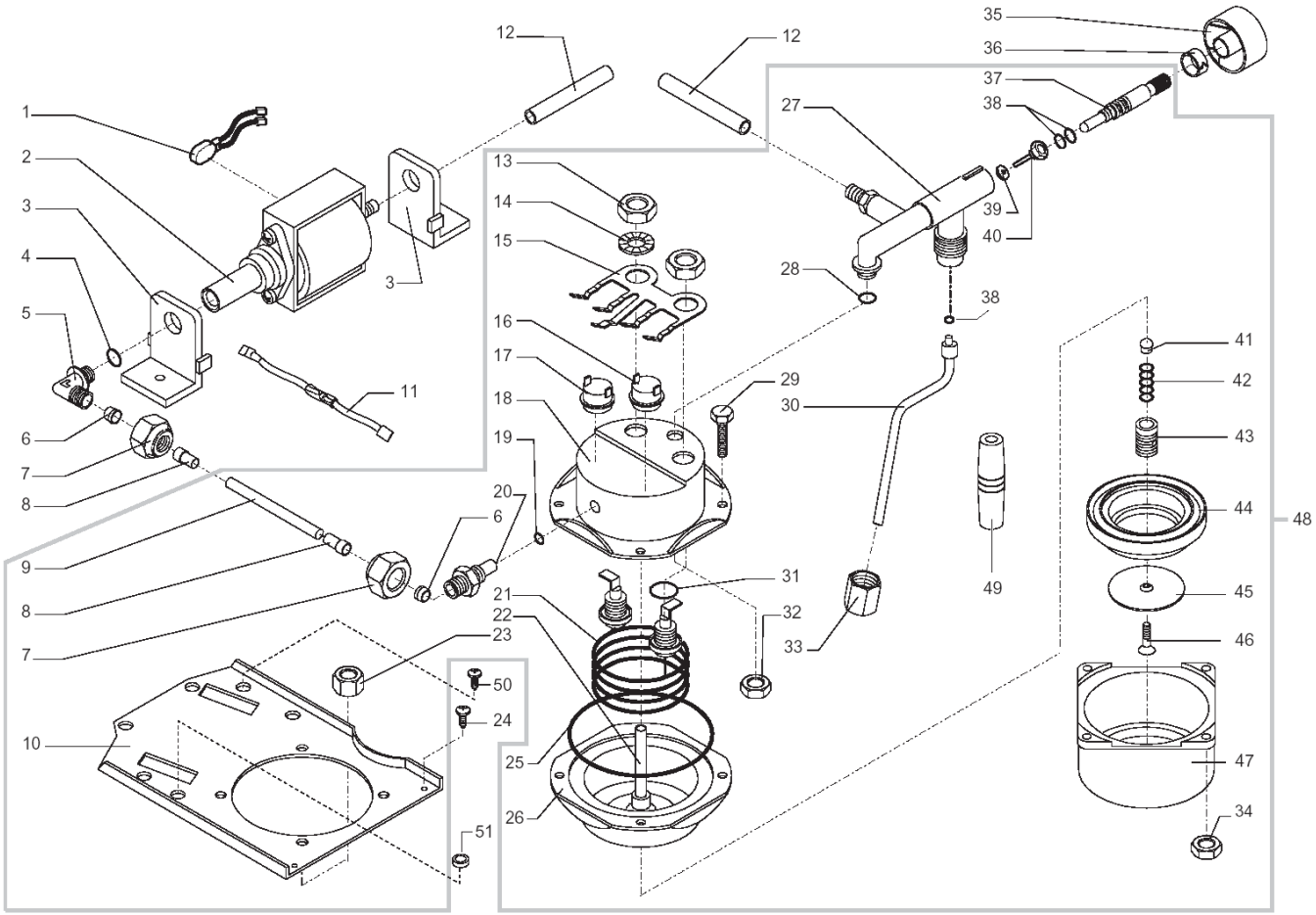

Pos.	Art.-Nr.	Bezeichnung
1	289200100	Kabel mit Thermopille 100°C Ulka
2	187720958	Pumpe Ulka EX 5 230V/50HZ
3	149181550	Pumpenhalterung Ulka Pumpe
4	842500231	O-Ring 2031 EPDM
5	127913620	Raccord 90° 1/8" GAS Ulka Pumpe
6	841555088	Klemmhülse d=6mm messing
7	123460120	Sechskantmutter 1/8" GAS Mess. b=6
8	842555089	Stützhülse d=4mm messing
9	149400100	Teflonschlauch 4x6 Meterware
10	127530907	Montageplatte
11	183401400	Temperatursicherung 152° C
12	149360200	Siliconschlauch 5x8 Meterware
13	123452000	Sechskantmutter M12x1,25 DIN 431
14	128311204	Fächerscheibe A12 DIN 6798 brüniert
15	126833921	Thermostathaltefeder
16	189422000	Thermostat 95°C 1NT-01L-0036
17	189425100	Thermostat 127°C 1NT-01L-0499
18	122902121	Thermoblock Oberteil inox
19	140320762	O-Ring 108 Silicon
20	127960920	Anschlußraccord 1/8" gerade
21	188150358	Heizschlange 230V / 900W
22	129311220	Niveaurohr Thermoblock Messing
23	123160502	Sechskantmutter M5 DIN 934 Zn
24	129519003	Linsen-Blechs. 4,8x9,5 DIN 7981 Ni
25	140322962	O-Ring 176 Silicon
26	222890600	Thermoblock Unterteil o. Niveaurohr
27	228453820	Ventilkörper
28	140323062	O-Ring 2043 Silicon

Pos.	Art.-Nr.	Bezeichnung
30	129372708	Dampfrohr kplt. ohne Haltemutter
31	140322262	O-Ring 2050 Silicon
32	123390520	Sechskantmutter 1/8" GAS Mess. b=6
33	123450408	Überwurfmutter Heißw.-/Dampfrohr
34	123300102	Sechskantmutter M5 DIN 439 z
35	147712250	Drehknopf schwarz
36	120460204	Klemmring d=10,6mm b=5mm
37	120644420	Ventilspindel SGC
38	842500174	O-Ring 2025 EPDM
39	145842664	Teflondichtung zu Ventilstift
40	128870420	Ventilstift ohne Nut, l=21mm
41	149450588	Siliconventil
42	126761518	Ventilfeder Siebhalter
43	129960820	Ventilschraube messing
44	145841500	Anpressdichtung Siebhalterführung
45	123741421	Brühsieb, d=48mm
46	129854021	Senkschraube M4x8 DIN 965 inox
47	220300200	Siebhalterführung ED beschriftet
48	282130858	Thermoblock kplt. ED beschriftet
49	145920563	Griffteil Heißwasser-/Dampfrohr
50	129931802	Schraube ECOSIN 5x16-C DIN7981
51	148341163	Mutter unten