DE'LONGHI "INT" XCA 120B BLUE

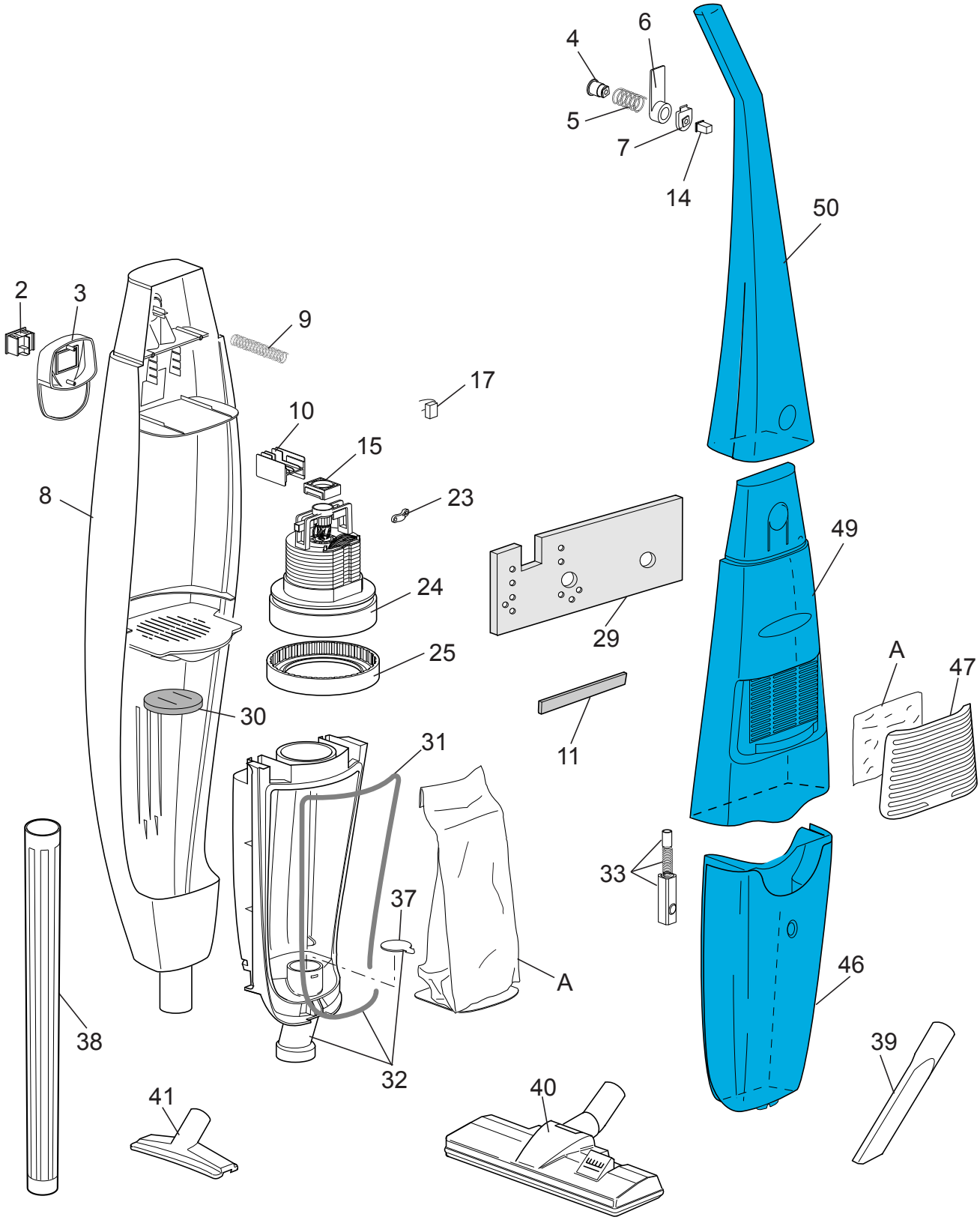

DE’LONGHI ’INT’ XCA120B BLUE Cod.0192053006

DLS SERVICE

Pos	Codice	Italiano	English	Francais	Deutsch	Espanol
02	**VT113055**	INTERRUTTORE	SWITCH	INTERRUPTEUR	SCHALTER	INTERRUPTOR
03	**5392105000**	AVVOLGICAVO	CABLE WINDER	ENROULEUR	KABELAUFWICKLUNG	De Cable Recogecables
04	**VT213830**	TAPPO	STOPPER	BOUCHON	STOEPSEL	TAPON
05	**VT113083**	MOLLA	SPRING	RESSORT	FEDER	MUELLE
06	**VT213800**	AVVOLGICAVO	CABLE WINDER	ENROULEUR	KABELAUFWICKLUNG	De Cable Recogecables
07	**VT213124**	DISTANZIALE	SPACER	ENTRETOISE	DISTANZSTUECK	DISTANCIADOR
08	**5392123600**	CORPO	BODY	CORPS	KOERPER	CUERPO
09	**6192100100**	MOLLA	SPRING	RESSORT	FEDER	MUELLE
10	**VT213256**	DISTANZIALE	SPACER	ENTRETOISE	DISTANZSTUECK	DISTANCIADOR
11	**5392500200**	ISOLANTE	INSULATOR	ISOLANT	ISOLIERSTOFF	AISLANTE
14	**VT138151**	SUPPORTO	SUPPORT	SUPPORT	HALTER	SOPORTE
15	**5392103900**	GUARNIZIONE	GASKET	JOINT	DICHTUNG	GUARNICION
17	**VT109716**	CONDENSAT. 0,22uF	CAPACITOR 0,22uF	CONDENSAT. 0,22uF	KONDENSAT. 0,22uF	CONDENSAD. 0,22uF
23	**VT205260**	CAVALLOTTO	U-BOLT	SUPPORT	HALTEBUEGEL	HIERRO ENU
24	**5192100200**	MOTORE	MOTOR	MOTEUR	MOTOR	MOTOR
25	**VT213704**	GUARNIZIONE INFERIORE "FISE"	GASKET "FISE"	JOINT "FISE"	DICHTUNG "FISE"	GUARNICION "FISE"
29	**5392500100**	FILTRO	FILTER	FILTRE	FILTER	FILTRO
30	**5392500800**	FILTRO	FILTER	FILTRE	FILTER	FILTRO
31	**5391504300**	GUARNIZIONE	GASKET	JOINT	DICHTUNG	GUARNICION
32	**VT513838**	VASSOIO	TRAY	PLATEAU	TABLETT	BANDEA
33	**7392102400**	ALLARME	ALARM	ALARME	ALARM	ALARMA
37	**VT213710**	MEMBRANA	MEMBRANE	MEMBRANE	MEMBRANE	MAMBRABA
38	**VT109940**	TUBO	TUBE	TUBE	ROHR	TUBO
39	**VT109923**	BOCCHETTA	VENT	SUCEUR	DUESE	BOQUILLA
40	**7392103400**	SPAZZOLA	BRUSH	BROSSE	BUERSTE	CEPILLO
41	**VT109933**	BOCCHETTA	VENT	SUCEUR	DUESE	BOQUILLA
46	**5392123700**	COPERCHIO	COVER	COUVERCLE	DECKEL	TAPA
47	**5392123800**	SPORTELLO	DOOR	PORTE	KLAPPE	PUERTA
49	**7392115500**	CORPO	BODY	CORPS	KOERPER	CUERPO
50	**7392115400**	MANICO	HANDLE	MANCHE	GRIFF	MANGO
A	**VT513425**	KIT FILTRI	FILTERS KIT	KIT FILTRES	FILTER SATZ	JUEGO DE FILTROS