DēLonghi

SERVICE

0119506905

DE'LONGHI "INT" MW 330

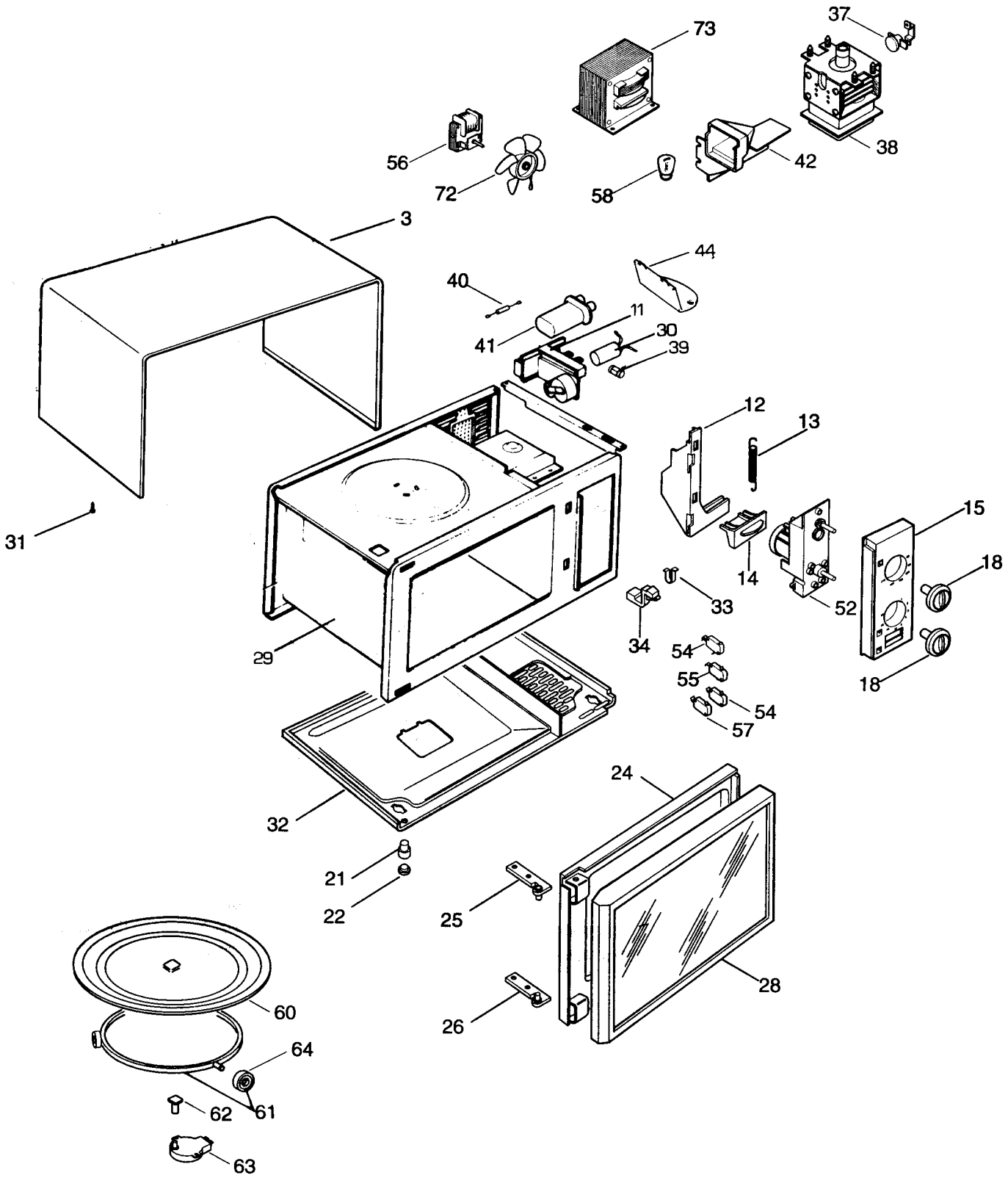

DLS SERVICE

DE'LONGHI 'INT' MW330 0119506905

Pos	Codice	Italiano	English	Francais	Deutsch	Espanol
	567039	POLISTIROLO SUP.	POLYSTYRENE UPPER	POLYSTYRENE SUP.	STYROPOR OBEN	POLIESTIROL SUP.
	567851	SCATOLA IMBALLO	CARTON PACKAGING	CARTON D'EMBALLAGE	VERPACKUNGSKARTON	CAJA EMBALAJE
	567908	POLISTIROLO INF.	POLYSTYRENE LOWER	POLYSTYRENE INF.	STYROPOR UNTEN	POLIESTIROL INF.
	573218	ISTRUZIONI	INSTRUCTION BOOK	MODE D'EMPLOI	BEDIENUNGSANLEITUNG	ISTRUCCION
003	**708782**	MANTELLO	HOUSING	ENVELOPPE	GEHAEUSE	CHASIS ENVOLVENTE
011	**535736**	SUPPORTO	SUPPORT	SUPPORT	HALTER	SOPORTE
012	**535425**	SUPPORTO	SUPPORT	SUPPORT	HALTER	SOPORTE
013	**611880**	MOLLA	SPRING	RESSORT	FEDER	MUELLE
014	**533350**	LEVA	LEVER	LEVIER	HEBEL	PALANCA
015	**592317**	CRUSCOTTO	CONTROL PANEL	Tableau de Commande	BEDIENUNGSBLENDE	Marco Panel Mandos
018	**732953**	MANOPOLA	KNOB	BOUTON	KNOPF	MANDO
021	**533677**	PIEDINO	FOOT	PIED	FUSS	PIE
022	**532710**	GOMMINO	RUBBER PAD	PARE CHOCS	PUFFER	GUARNICION
024	**735499**	PORTA	DOOR	PORTE	TUER	PUERTA
025	**708780**	CERNIERA	HINGE	CHARNIERE	SCHARNIER	BISAGRA
026	**708781**	CERNIERA	HINGE	CHARNIERE	SCHARNIER	BISAGRA
028	**592325**	PORTINA	DOOR	PORTE	TUER	PUERTA
029	**708787**	CAVITA	CAVITY	CAVITE	HOHLRAUM	CAVIDAD
030	**512630**	FILTRO	FILTER	FILTRE	FILTER	FILTRO
031	**9813751316**	VITE	SCREW	VIS	SCHRAUBE	TORNILLO
032	**690334**	BASAMENTO	BASE	SOCLE	UNTERGESTELL	BASE
033	**611492**	MOLLA	SPRING	RESSORT	FEDER	MUELLE
034	**533676**	LEVA	LEVER	LEVIER	HEBEL	PALANCA
037	**511725**	TERMOSTATO	THERMOSTAT	THERMOSTAT	THERMOSTAT	TERMOSTATO
038	**512588**	MAGNETRON	MAGNETRON	MAGNETRON	MAGNETRON	MAGNETRON
039	**512190**	FUSIBILE	FUSE	FUSIBLE	SCHMELZSICHERUNG	FUSIBLE
040	**511731**	DIODO	DIODE	DIODE	DIODE	DIODO
041	**512509**	CONDENSAT. 1,05uF	CAPACITOR 1,05uF	CONDENSATEUR 1,05uF	KONDENSATOR 1,05uF	CONDENSAD. 1,05uF
042	**535758**	CONVOGLIATORE	DUCT	CONVOYEUR	ABDECKUNG	TRANSPORTADOR
044	**535177**	CHIUSURA	CLOSURE	FERMETURE	VERSCHLUSS	CIERRE
052	**521482**	TIMER	TIMER	PROGRAMMATEUR	ZEITSCHALTUHR	TIMER
054	**511855**	MICROINTERRUTTORE	MICROSWITCH	MICRORUPTEUR	MIKROSCHALTER	MICROINTERRUPTOR
055	**511854**	MICROINTERRUTTORE	MICROSWITCH	MICRORUPTEUR	MIKROSCHALTER	MICROINTERRUPTOR
056	**512627**	VENTILATORE	VENTILATOR	VENTILATEUR	VENTILATOR	VENTILADOR
057	**511856**	MICROINTERRUTTORE	MICROSWITCH	MICRORUPTEUR	MIKROSCHALTER	MICROINTERRUPTOR
058	**512292**	LAMPADA	LAMP	LAMPE	LAMPE	LAMPARA
060	**535244**	PIATTO	PLATE	PLAT	TELLER	PLATO
061	**552264**	SUPPORTO	SUPPORT	SUPPORT	HALTER	SOPORTE
062	**535127**	TRASCINATORE	PULLER	ENTRAINEUR	MITNEHMER	ARRASTRADOR
063	**512394**	MOTORE	MOTOR	MOTEUR	MOTOR	MOTOR
064	**535762**	RUOTA	CASTOR	ROULETTE	RAD	RUEDA
072	**535748**	VENTOLA	FAN	HELICE	FLUEGELRAD	VENTILADOR
073	**512195**	TRASFORMATORE	TRANSFORMER	TRANSFORMATEUR	TRANSFORMATOR	TRANSFORMADOR
073	**512629**	TRASFORMATORE	TRANSFORMER	TRANSFORMATEUR	TRANSFORMATOR	TRANSFORMADOR