DeLonghi

SERVICE

0119713811

DE'LONGHI "INT" MW 275 TFGE

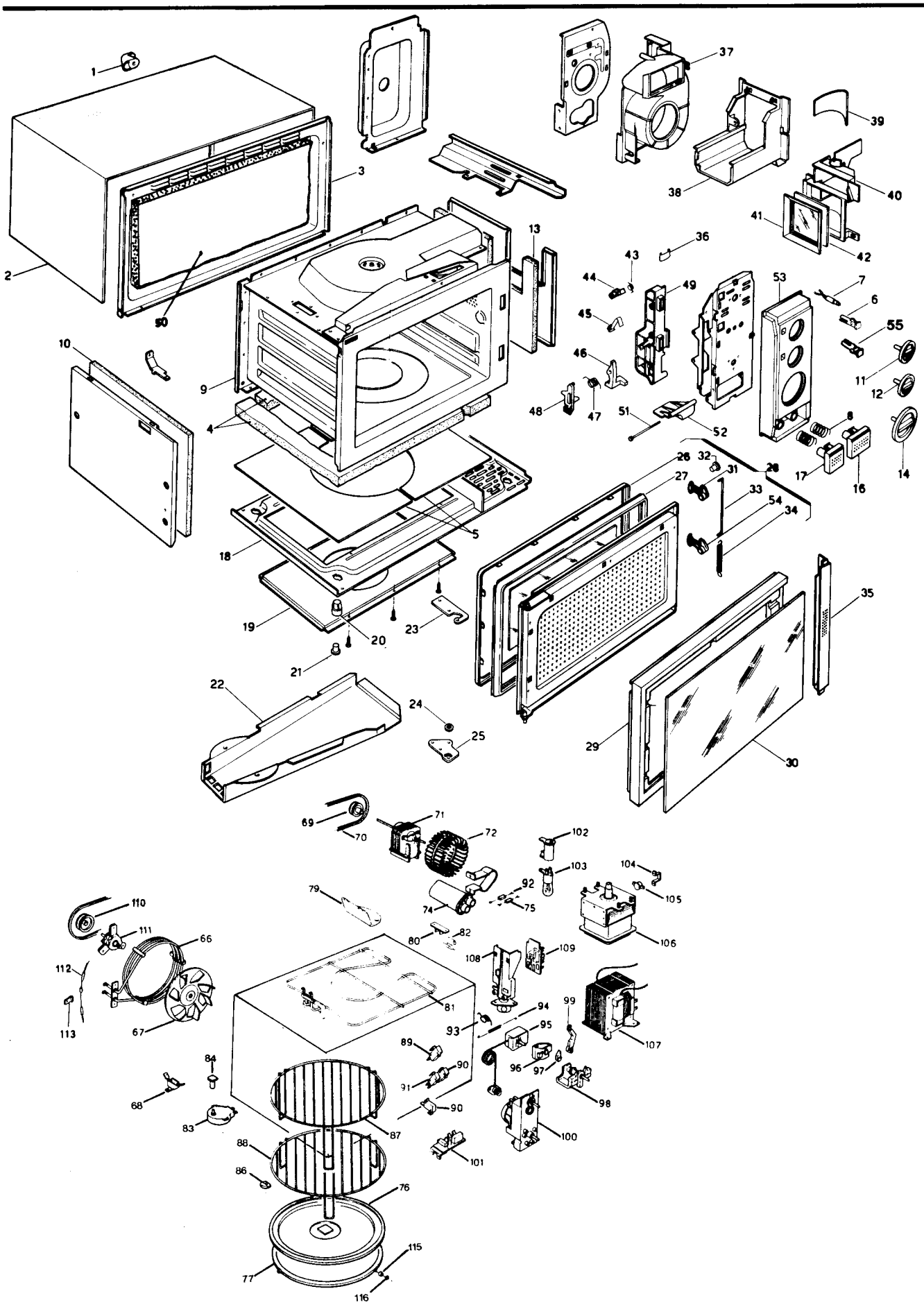

DLS SERVICE

DE'LONGHI 'INT' MW275TFGE 0119713811

Pos	Codice	Italiano	English	Francais	Deutsch	Espanol
	565671	SCATOLA IMBALLO	CARTON PACKAGING	CARTON D'EMBALLAGE	VERPACKUNGSKARTON	CAJA EMBALAJE
	566475	POLISTIROLO	POLYSTYRENE	POLYSTYRENE	STYROPOR	POLIESTIROL
	573173	ISTRUZIONI	INSTRUCTION BOOK	MODE D'EMPLOI	BEDIENUNGSANLEITUNG	ISTRUCCION
001	**534075**	DISTANZIALE	SPACER	ENTRETOISE	DISTANZSTUECK	DISTANCIADOR
002	**707102**	MANTELLO	HOUSING	ENVELOPPE	GEHAEUSE	CHASIS ENVOLVENTE
003	**690155**	SCHIENALE	REAR PANEL	PANNEAU ARRIERE	RUECKWAND	RESPALDO
004	**535104**	ISOLANTE	INSULATOR	ISOLANT	ISOLIERSTOFF	AISLANTE
005	**535105**	ISOLANTE	INSULATOR	ISOLANT	ISOLIERSTOFF	AISLANTE
006	**534048**	GEMMA	LENS	LENTILLE	LINSE	PILOTO
007	**512162**	SPIA	WARNING LIGHT	TEMOIN LUMINEUX	KONTROLLEUCHTE	PILOTO
008	**611750**	MOLLA	SPRING	RESSORT	FEDER	MUELLE
009	**707884**	CAVITA	CAVITY	CAVITE	HOHLRAUM	CAVIDAD
010	**534333**	PANNELLO	PANEL	PANNEAU	PLATTE	TABLERO
011	**735148**	MANOPOLA	KNOB	BOUTON	KNOPF	MANDO
012	**733935**	MANOPOLA	KNOB	BOUTON	KNOPF	MANDO
013	**534307**	PANNELLO	PANEL	PANNEAU	PLATTE	TABLERO
014	**734064**	MANOPOLA	KNOB	BOUTON	KNOPF	MANDO
015	**690191**	SCHIENALE	REAR PANEL	PANNEAU ARRIERE	RUECKWAND	RESPALDO
016	**534046**	TASTO	PUSH BUTTON	POUSSOIR	TASTE	TECLA
017	**534047**	TASTO	PUSH BUTTON	POUSSOIR	TASTE	TECLA
018	**690157**	BASAMENTO	BASE	SOCLE	UNTERGESTELL	BASE
019	**690272**	PANNELLO	PANEL	PANNEAU	PLATTE	TABLERO
020	**533677**	PIEDINO	FOOT	PIED	FUSS	PIE
021	**532710**	GOMMINO	RUBBER PAD	PARE CHOCS	PUFFER	GUARNICION
022	**690271**	SUPPORTO	SUPPORT	SUPPORT	HALTER	SOPORTE
023	**706557**	CERNIERA	HINGE	CHARNIERE	SCHARNIER	BISAGRA
024	**534322**	RONDELLA	WASHER	RONDELLE	SCHEIBE	RONDANA
025	**706558**	CERNIERA	HINGE	CHARNIERE	SCHARNIER	BISAGRA
026	**534183**	CORNICE	FRAME	ENCADREMENT	RAHMEN	MARCO
027	**534165**	GUARNIZIONE	GASKET	JOINT	DICHTUNG	GUARNICION
028	**734545**	PORTINA	DOOR	PORTE	TUER	PUERTA
029	**534066**	CORNICE	FRAME	ENCADREMENT	RAHMEN	MARCO
030	**592215**	VETRO	GLASS	VERRE	GLAS	VIDRIO
031	**534105**	GANCIO	HOOK	CROCHET	HAKEN	GANCHO
032	**611741**	PERNO	PIN	PIVOT	STIFT	PERNO
033	**611743**	ASTA	ROD	TIGE	STANGE	BARRA
034	**611742**	MOLLA	SPRING	RESSORT	FEDER	MUELLE
035	**534068**	MANIGLIA	HANDLE	POIGNEE	GRIFF	MANILLA
036	**611771**	MOLLA	SPRING	RESSORT	FEDER	MUELLE
037	**534063**	COCLEA	ARCHIMEDES SCREW	VIS D'ARCHIMEDE	SCHNECKE	TORNILLO SIN FIN
038	**534136**	SEPARATORE	SEPARATOR	SEPARATEUR	TRENNER	SEPARADOR
039	**690195**	PARABOLA	PARABOLA	PARABOLE	PARABEL	PARABOLA
040	**534037**	CONVOGLIATORE	DUCT	CONVOYEUR	ABDECKUNG	TRANSPORTADOR
041	**534163**	GUARNIZIONE	GASKET	JOINT	DICHTUNG	GUARNICION
042	**533429**	VETRO	GLASS	VERRE	GLAS	VIDRIO
043	**611747**	MOLLA	SPRING	RESSORT	FEDER	MUELLE
044	**534041**	CAMMA	CAM	CAME	NOCKE	LEVA
045	**611749**	MOLLA	SPRING	RESSORT	FEDER	MUELLE
046	**534042**	LEVA	LEVER	LEVIER	HEBEL	PALANCA
047	**611748**	MOLLA	SPRING	RESSORT	FEDER	MUELLE
048	**534043**	CURSORE	SLIDER	CURSEUR	SCHIEBER	CURSOR
049	**534040**	SUPPORTO	SUPPORT	SUPPORT	HALTER	SOPORTE
050	**534306**	PANNELLO	PANEL	PANNEAU	PLATTE	TABLERO
050	**611745**	PERNO	PIN	PIVOT	STIFT	PERNO
052	**534044**	LEVA	LEVER	LEVIER	HEBEL	PALANCA
053	**591316**	CRUSCOTTO	CONTROL PANEL	Tableau de Commande	BEDIENUNGSBLENDE	Marco Panel Mandos
054	**534104**	GANCIO	HOOK	CROCHET	HAKEN	GANCHO
055	**534049**	GEMMA	LENS	LENTILLE	LINSE	PILOTO
066	**512513**	RESISTENZA	HEATING Element	ELEMENT Chauffant	HEIZELEMENT	RESISTENCIA
067	**690170**	VENTOLA	FAN	HELICE	FLUEGELRAD	VENTILADOR
068	**512253**	TERMOSTATO	THERMOSTAT	THERMOSTAT	THERMOSTAT	TERMOSTATO
069	**534175**	PULEGGIA	PULLEY	POULIE	RIEMENSCHEIBE	POLEA
070	**534173**	CINGHIA	BELT	COURROIE	RIEMEN	CORREA
071	**512281**	MOTORE	MOTOR	MOTEUR	MOTOR	MOTOR
072	**534164**	VENTOLA	FAN	HELICE	FLUEGELRAD	VENTILADOR
074	**512175**	CONDENSATORE	CONDENSER	CONDENSEUR	VERFLUESSIGER	CONDENSADOR
075	**511731**	DIODO	DIODE	DIODE	DIODE	DIODO
076	**534387**	PIATTO	PLATE	PLAT	TELLER	PLATO
077	**535048**	SUPPORTO	SUPPORT	SUPPORT	HALTER	SOPORTE
079	**534266**	GUARNIZIONE	GASKET	JOINT	DICHTUNG	GUARNICION
080	**684570**	SUPPORTO	SUPPORT	SUPPORT	HALTER	SOPORTE
081	**512412**	RESISTENZA	HEATING Element	ELEMENT Chauffant	HEIZELEMENT	RESISTENCIA
082	**534186**	GANCIO	HOOK	CROCHET	HAKEN	GANCHO
083	**512394**	MOTORE	MOTOR	MOTEUR	MOTOR	MOTOR
084	**535020**	TRASCINATORE	PULLER	ENTRAINEUR	MITNEHMER	ARRASTRADOR
086	**534363**	DISTANZIALE	SPACER	ENTRETOISE	DISTANZSTUECK	DISTANCIADOR

DLS SERVICE

DE’LONGHI ’INT’ MW275TFGE 0119713811

Pos	Codice	Italiano	English	Francais	Deutsch	Espanol
087	**611850**	GRIGLIA	GRID	GRILLE	GITTER	PARRILLA
088	**611862**	GRIGLIA	GRID	GRILLE	GITTER	PARRILLA
089	**511854**	MICROINTERRUTTORE	MICROSWITCH	MICRORUPTEUR	MIKROSCHALTER	MICROINTERRUPTOR
090	**511855**	MICROINTERRUTTORE	MICROSWITCH	MICRORUPTEUR	MIKROSCHALTER	MICROINTERRUPTOR
091	**511856**	MICROINTERRUTTORE	MICROSWITCH	MICRORUPTEUR	MIKROSCHALTER	MICROINTERRUPTOR
092	**512065**	DIODO	DIODE	DIODE	DIODE	DIODO
093	**611753**	MOLLA	SPRING	RESSORT	FEDER	MUELLE
094	**611752**	MOLLA	SPRING	RESSORT	FEDER	MUELLE
095	**521293**	TERMOSTATO	THERMOSTAT	THERMOSTAT	THERMOSTAT	TERMOSTATO
096	**534178**	SUPPORTO	SUPPORT	SUPPORT	HALTER	SOPORTE
097	**534180**	CAMMA	CAM	CAME	NOCKE	LEVA
098	**521357**	COMMUTATORE	Change Over Switch	COMMUTATEUR	UMSCHALTER	CONMUTADOR
099	**534179**	LEVA	LEVER	LEVIER	HEBEL	PALANCA
100	**521294**	TIMER	TIMER	PROGRAMMATEUR	ZEITSCHALTUHR	TIMER
101	**521136**	LIMITATORE DI PICCO	CURRENT LIMITER	LIMITATEUR DE COURANT	ANLAUFSTROMBEGRENZER	LIMITADOR DE CORIENTE
102	**534035**	SUPPORTO	SUPPORT	SUPPORT	HALTER	SOPORTE
103	**512292**	LAMPADA	LAMP	LAMPE	LAMPE	LAMPARA
104	**601850**	SQUADRETTA	BRACKET	EQUERRE	WINKEL	ESCUADRA
105	**511725**	TERMOSTATO	THERMOSTAT	THERMOSTAT	THERMOSTAT	TERMOSTATO
106	**512176**	MAGNETRON	MAGNETRON	MAGNETRON	MAGNETRON	MAGNETRON
107	**512424**	TRASFORMATORE	TRANSFORMER	TRANSFORMATEUR	TRANSFORMATOR	TRANSFORMADOR
108	**534134**	PIEDINO	FOOT	PIED	FUSS	PIE
109	**521135**	SCHEDA	BOARD	FICHE	PLATINE	FICHA
110	**534176**	PULEGGIA	PULLEY	POULIE	RIEMENSCHEIBE	POLEA
111	**733891**	SUPPORTO	SUPPORT	SUPPORT	HALTER	SOPORTE
112	**511816**	TERMOFUSIBILE	FUSE	FUSIBLE	SCHMELZSICHERUNG	FUSIBLE
113	**602892**	FERMO	STOP	ARRET	SPERRUNG	TOPE
114	**9813751316**	VITE	SCREW	VIS	SCHRAUBE	TORNILLO
115	**535049**	RUOTA	CASTOR	ROULETTE	RAD	RUEDA
116	**9827000550**	ANELLO	RING	ANNEAU	RING	ANILLO