DE'LONGHI "INT" F-770Y
GIALLA / YELLOW

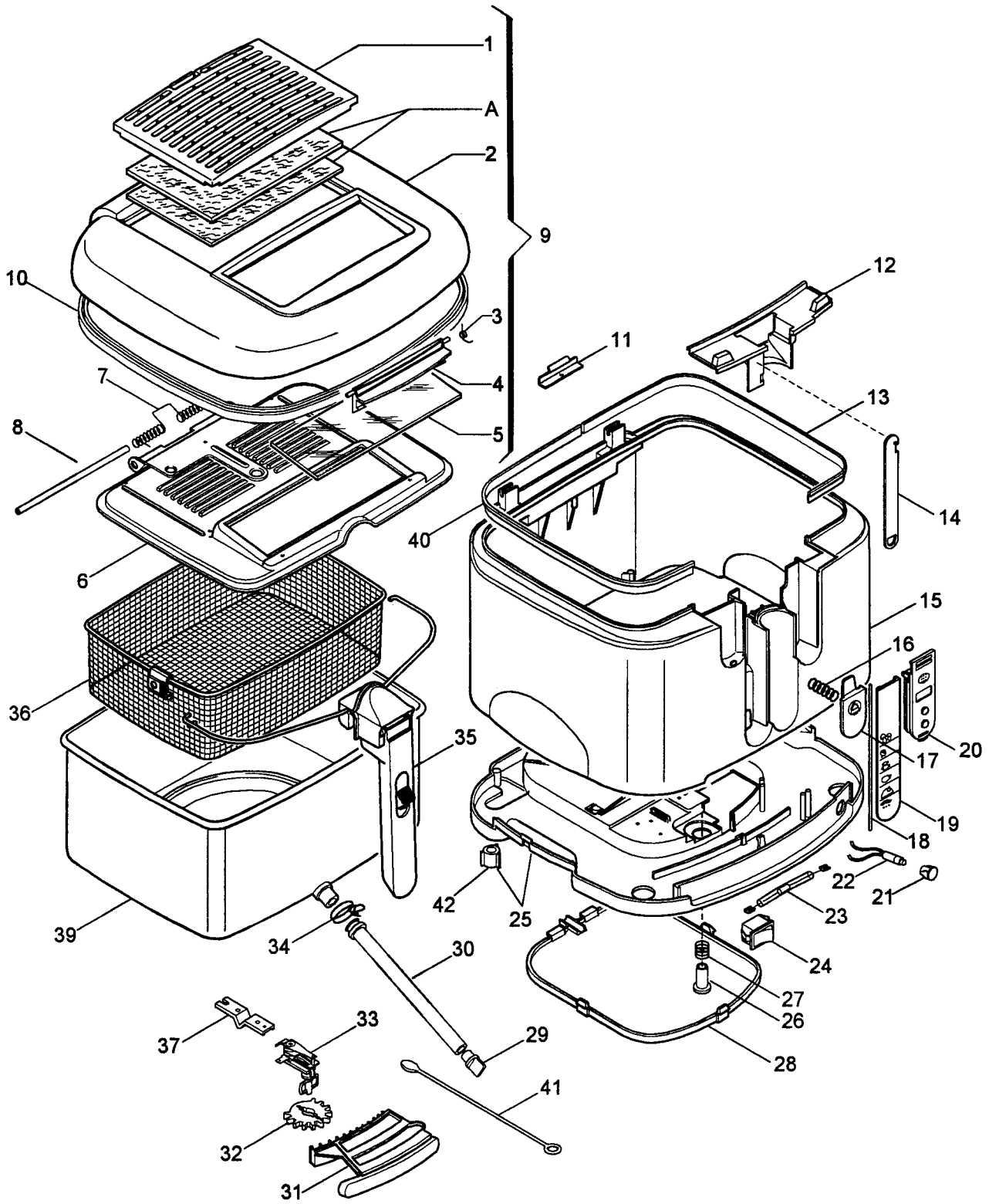

DLS SERVICE

DE'LONGHI 'INT' F-770Y 0125770007

Pos	Codice	Italiano	English	Francais	Deutsch	Espanol
001	**5325110600**	GRIGLIA	GRID	GRILLE	GITTER	PARRILLA
002	**5925102200**	COPERCHIO	COVER	COUVERCLE	DECKEL	TAPA
003	**611930**	MOLLA	SPRING	RESSORT	FEDER	MUELLE
004	**5325110500**	GANCIO	HOOK	CROCHET	HAKEN	GANCHO
005	**536275**	OBLO'	DOOR	HUBLOT	SICHTFENSTER	PORTILLO
006	**690417**	CONTROCOPERCHIO	INNER COVER	CONTRE COUVERCLE	GEGENDECKEL	DOBLE TAPA
007	**611929**	MOLLA	SPRING	RESSORT	FEDER	MUELLE
008	**611927**	PERNO	PIN	PIVOT	STIFT	PERNO
009	**7325105200**	COPERCHIO	COVER	COUVERCLE	DECKEL	TAPA
010	**536586**	GUARNIZIONE	GASKET	JOINT	DICHTUNG	GUARNICION
011	**607749**	FERMO	STOP	ARRET	SPERRUNG	TOPE
012	**5325106200**	CHIUSURA	CLOSURE	FERMETURE	VERSCHLUSS	CIERRE
013	**5325110100**	CORNICE	FRAME	ENCADREMENT	RAHMEN	MARCO
014	**622289**	PROTEZIONE	PROTECTION	PROTECTION	SCHUTZ	PROTECCION
015	**5325109000**	INVOLUCRO	CASING	ENVELOPPE	GEHAEUSE	ENVOLTURA
016	**611937**	MOLLA	SPRING	RESSORT	FEDER	MUELLE
017	**5325110200**	TASTO	PUSH BUTTON	POUSSOIR	TASTE	TECLA
018	**611928**	PERNO	PIN	PIVOT	STIFT	PERNO
019	**5925105100**	PORTA	DOOR	PORTE	TUER	PUERTA
020	**5225100400**	TIMER	TIMER	PROGRAMMATEUR	ZEITSCHALTUHR	TIMER
021	**536335**	GEMMA	LENS	LENTILLE	LINSE	PILOTO
022	**512818**	SPIA	WARNING LIGHT	TEMOIN LUMINEUX	KONTROLLEUCHTE	PILOTO
023	**511816**	TERMOFUSIBILE	FUSE	FUSIBLE	SCHMELZSICHERUNG	FUSIBLE
024	**512600**	INTERRUTTORE	SWITCH	INTERRUPTEUR	SCHALTER	INTERRUPTOR
025	**5525100300**	PIEDISTALLO	PEDESTAL	PIEDESTAL	SOCKEL	PEDESTAL
026	**536102**	DISTANZIALE	SPACER	ENTRETOISE	DISTANZSTUECK	DISTANCIADOR
027	**611912**	MOLLA	SPRING	RESSORT	FEDER	MUELLE
028	**5325109200**	FONDO	BOTTOM	FOND	BODEN	FONDO
029	**534749**	TAPPO	STOPPER	BOUCHON	STOEPSEL	TAPON
030	**536159**	TUBO	TUBE	TUBE	ROHR	TUBO
031	**5925107700**	CURSORE	SLIDER	CURSEUR	SCHIEBER	CURSOR
032	**536256**	INGRANAGGIO	GEAR	ENGRENAGE	GETRIEBE	ENGRANAJE
033	**521519**	TERMOSTATO	THERMOSTAT	THERMOSTAT	THERMOSTAT	TERMOSTATO
034	**9824800015**	FASCETTA	CLIP CLAMP	COLLIER	SCHELLE	ABRAZADERA
035	**7325105000**	IMPUGNATURA	HANDLE	POIGNEE	GRIFF	EMPUÑADURA
036	**708970**	CESTELLO	BASKET	PANIER	KORB	CESTO
037	**607994**	SQUADRETTA	BRACKET	EQUERRE	WINKEL	ESCUADRA
039	**737011**	VASCA	PAN	CUVE	BEHAELTER	CUBA
040	**5325110000**	CORNICE	FRAME	ENCADREMENT	RAHMEN	MARCO
041	**536330**	SPAZZOLINO	BRUSH	BROSSE	BUERSTCHEN	CEPILLO
042	**532233**	GOMMINO	RUBBER PAD	PARE CHOCS	PUFFER	GUARNICION