DeLonghi

SERVICE

0125760000

DE'LONGHI "INT" F-760

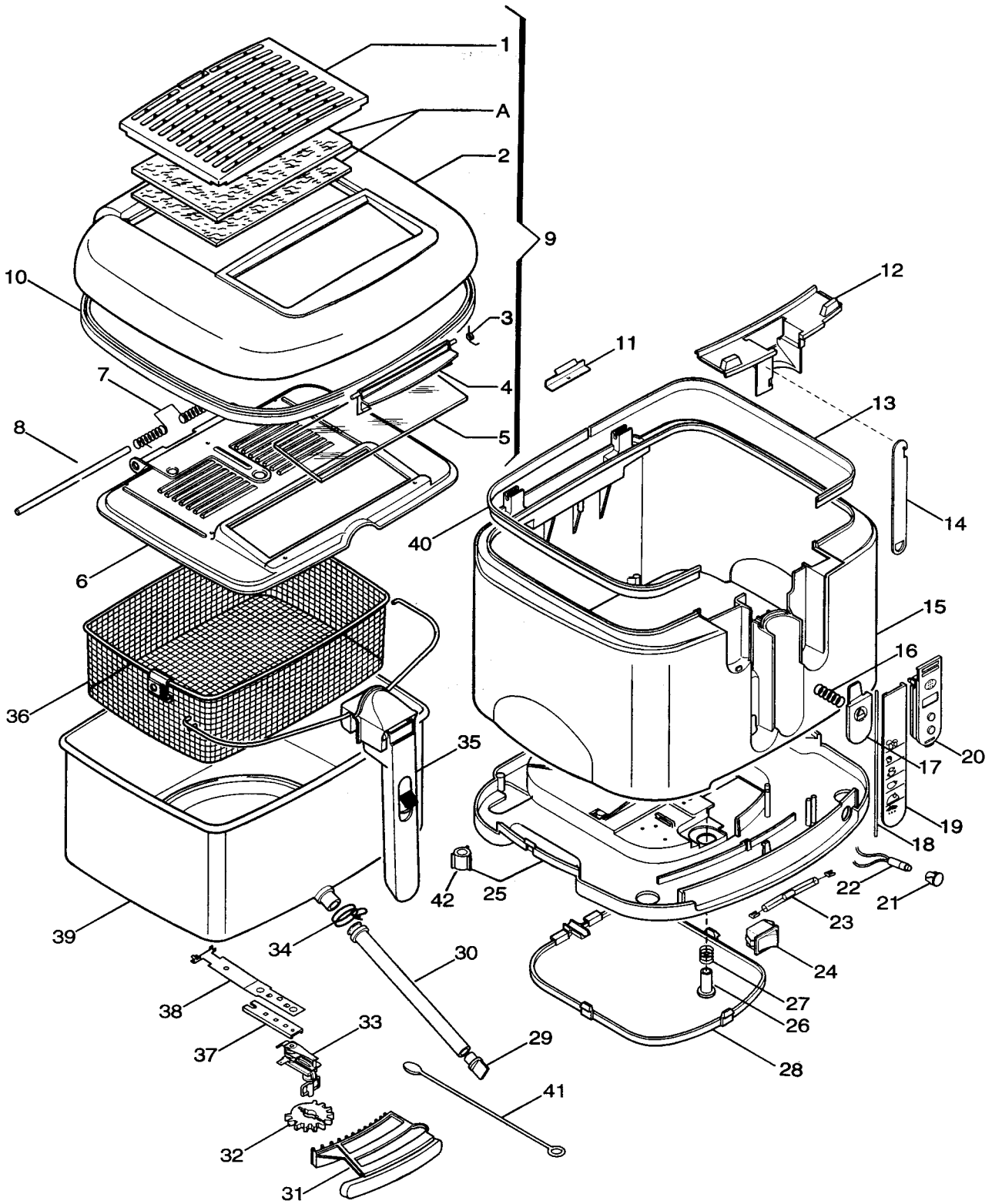

DLS SERVICE

DE'LONGHI 'INT' F760 0125760000

Pos	Codice	Italiano	English	Francais	Deutsch	Espanol
	568620	POLISTIROLO DX	POLYSTYRENE RIGHT	POLYSTYRENE DROITE	STYROPOR RECHTS	POLIESTIROL DERECHA
	568621	POLISTIROLO SX	POLYSTYRENE LEFT	POLYSTYRENE GAUCHE	STYROPOR LINKS	POLIESTIROL IZQUIERDA
	568692	SCATOLA IMBALLO	CARTON PACKAGING	CARTON D'EMBALLAGE	VERPACKUNGSKARTON	CAJA EMBALAJE
	573410	ISTRUZIONI	INSTRUCTION BOOK	MODE D'EMPLOI	BEDIENUNGSANLEITUNG	ISTRUCCION
000	**5525101000**	KIT FILTRI	FILTERS KIT	KIT FILTRES	FILTER SATZ	JUEGO DE FILTROS
001	**536125**	GRIGLIA	GRID	GRILLE	GITTER	PARRILLA
002	**592679**	COPERCHIO	COVER	COUVERCLE	DECKEL	TAPA
003	**611930**	MOLLA	SPRING	RESSORT	FEDER	MUELLE
004	**536126**	GANCIO	HOOK	CROCHET	HAKEN	GANCHO
006	**690421**	CONTROCOPERCHIO	INNER COVER	CONTRE COUVERCLE	GEGENDECKEL	DOBLE TAPA
007	**611929**	MOLLA	SPRING	RESSORT	FEDER	MUELLE
008	**611927**	PERNO	PIN	PIVOT	STIFT	PERNO
009	**737026**	COPERCHIO	COVER	COUVERCLE	DECKEL	TAPA
010	**536586**	GUARNIZIONE	GASKET	JOINT	DICHTUNG	GUARNICION
011	**607749**	FERMO	STOP	ARRET	SPERRUNG	TOPE
012	**536128**	CHIUSURA	CLOSURE	FERMETURE	VERSCHLUSS	CIERRE
013	**536151**	CORNICE	FRAME	ENCADREMENT	RAHMEN	MARCO
014	**622289**	PROTEZIONE	PROTECTION	PROTECTION	SCHUTZ	PROTECCION
015	**536127**	INVOLUCRO	CASING	ENVELOPPE	GEHAEUSE	ENVOLTURA
016	**611937**	MOLLA	SPRING	RESSORT	FEDER	MUELLE
017	**536129**	TASTO	PUSH BUTTON	POUSSOIR	TASTE	TECLA
018	**611928**	PERNO	PIN	PIVOT	STIFT	PERNO
019	**592658**	PORTA	DOOR	PORTE	TUER	PUERTA
020	**592782**	TAPPO	STOPPER	BOUCHON	STOEPSEL	TAPON
021	**536335**	GEMMA	LENS	LENTILLE	LINSE	PILOTO
022	**512818**	SPIA	WARNING LIGHT	TEMOIN LUMINEUX	KONTROLLEUCHTE	PILOTO
023	**511816**	TERMOFUSIBILE	FUSE	FUSIBLE	SCHMELZSICHERUNG	FUSIBLE
024	**512600**	INTERRUTTORE	SWITCH	INTERRUPTEUR	SCHALTER	INTERRUPTOR
025	**552419**	PIEDISTALLO	PEDESTAL	PIEDESTAL	SOCKEL	PEDESTAL
026	**536102**	DISTANZIALE	SPACER	ENTRETOISE	DISTANZSTUECK	DISTANCIADOR
027	**611912**	MOLLA	SPRING	RESSORT	FEDER	MUELLE
028	**536136**	FONDO	BOTTOM	FOND	BODEN	FONDO
029	**534749**	TAPPO	STOPPER	BOUCHON	STOEPSEL	TAPON
030	**536159**	TUBO	TUBE	TUBE	ROHR	TUBO
031	**592657**	CURSORE	SLIDER	CURSEUR	SCHIEBER	CURSOR
032	**536256**	INGRANAGGIO	GEAR	ENGRENAGE	GETRIEBE	ENGRANAJE
033	**521519**	TERMOSTATO	THERMOSTAT	THERMOSTAT	THERMOSTAT	TERMOSTATO
034	**9824800015**	FASCETTA	CLIP CLAMP	COLLIER	SCHELLE	ABRAZADERA
035	**737012**	IMPUGNATURA	HANDLE	POIGNEE	GRIFF	EMPUÑADURA
036	**708970**	CESTELLO	BASKET	PANIER	KORB	CESTO
037	**607813**	SQUADRETTA	BRACKET	EQUERRE	WINKEL	ESCUADRA
038	**611925**	LINGUETTA	TAB	LANGUETTE	LASCHE	LENGÜETA
039	**737011**	VASCA	PAN	CUVE	BEHAELTER	CUBA
040	**536152**	CORNICE	FRAME	ENCADREMENT	RAHMEN	MARCO
041	**536330**	SPAZZOLINO	BRUSH	BROSSE	BUERSTCHEN	CEPILLO
042	**532233**	GOMMINO	RUBBER PAD	PARE CHOCS	PUFFER	GUARNICION
AAA	**552572**	KIT FILTRI	FILTERS KIT	KIT FILTRES	FILTER SATZ	JUEGO DE FILTROS