DE' LONGHI "INT" F261
BIANCO / WHITE

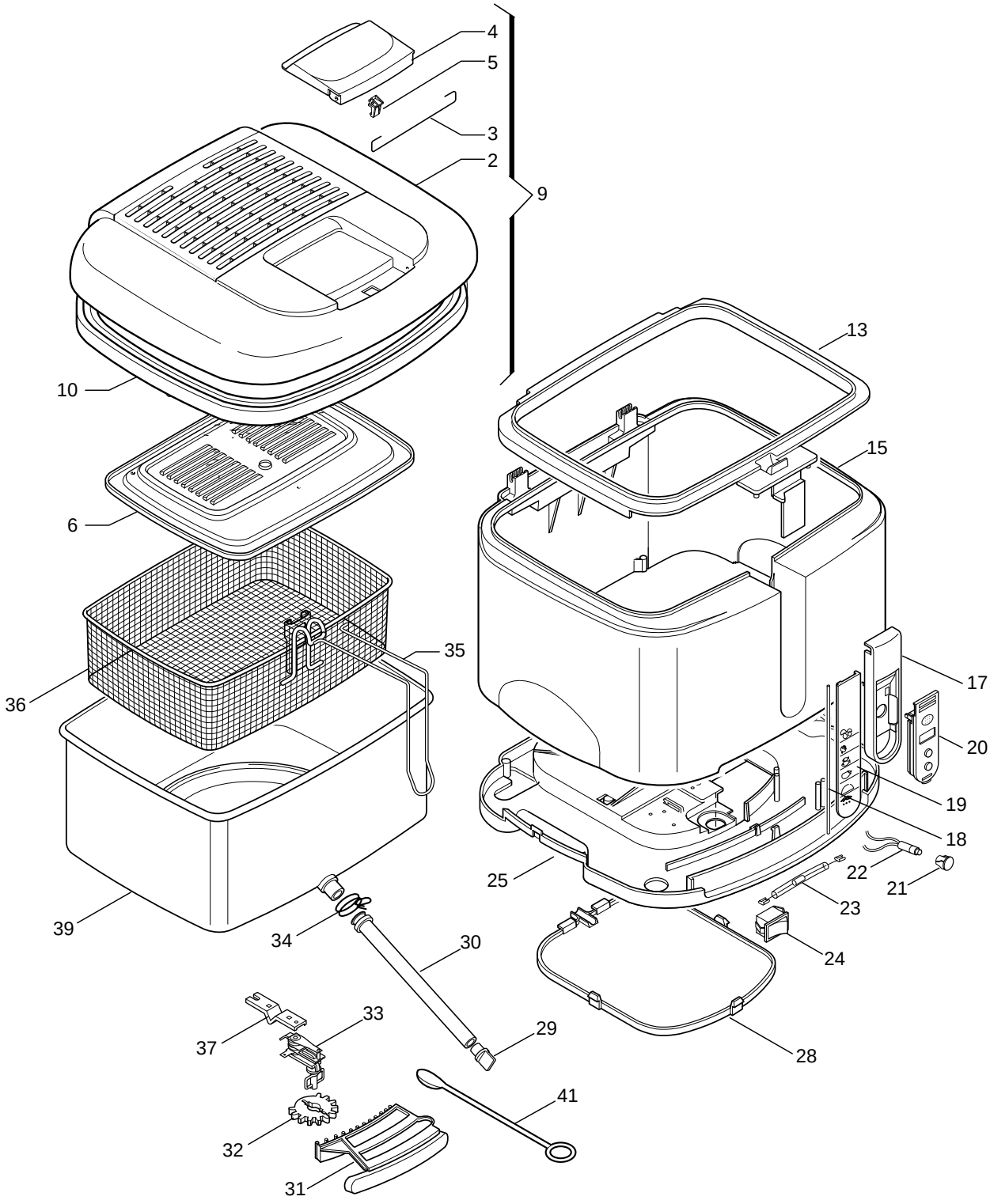

DLS SERVICE

DE’LONGHI ’INT’ F261 Cod.0125450000

Pos	Codice	Italiano	English	Francais	Deutsch	Espanol
002	**592901**	COPERCHIO	COVER	COUVERCLE	DECKEL	TAPA
003	**611944**	MOLLA	SPRING	RESSORT	FEDER	MUELLE
004	**536314**	MANIGLIA	HANDLE	POIGNEE	GRIFF	MANILLA
005	**536381**	GANCIO	HOOK	CROCHET	HAKEN	GANCHO
006	**690437**	CONTROCOPERCHIO	INNER COVER	CONTRE COUVERCLE	GEGENDECKEL	DOBLE TAPA
009	**737839**	COPERCHIO	COVER	COUVERCLE	DECKEL	TAPA
010	**536478**	GUARNIZIONE	GASKET	JOINT	DICHTUNG	GUARNICION
013	**536315**	CORNICE	FRAME	ENCADREMENT	RAHMEN	MARCO
015	**536286**	INVOLUCRO	CASING	ENVELOPPE	GEH¨USE	ENVOLTURA
018	**611942**	PERNO	PIN	PIVOT	STIFT	PERNO
019	**592902**	PORTA	DOOR	PORTE	TÜR	PUERTA
021	**536335**	GEMMA	LENS	LENTILLE	LINSE	PILOTO
022	**512818**	SPIA	WARNING LIGHT	TEMOIN LUMINEUX	KONTROLLEUCHTE	PILOTO
023	**511816**	TERMOFUSIBILE	FUSE	FUSIBLE	SCHMELZSICHERUNG	FUSIBLE
024	**5125100300**	INTERRUTTORE	SWITCH	INTERRUPTEUR	SCHALTER	INTERRUPTOR
025	**536287**	PIEDISTALLO	PEDESTAL	PIEDESTAL	SOCKEL	PEDESTAL
028	**536136**	FONDO	BOTTOM	FOND	BODEN	FONDO
029	**534749**	TAPPO	STOPPER	BOUCHON	STÖPSEL	TAPON
030	**536159**	TUBO	TUBE	TUBE	ROHR	TUBO
031	**5925107300**	CURSORE	SLIDER	CURSEUR	SCHIEBER	CURSOR
032	**536256**	INGRANAGGIO	GEAR	ENGRENAGE	GETRIEBE	ENGRANAJE
033	**521519**	TERMOSTATO	THERMOSTAT	THERMOSTAT	THERMOSTAT	TERMOSTATO
034	**9824800015**	FASCETTA	CLIP CLAMP	COLLIER	SCHELLE	ABRAZADERA
035	**611945**	IMPUGNATURA	HANDLE	POIGNEE	GRIFF	EMPUÑADURA
036	**709089**	CESTELLO	BASKET	PANIER	KORB	CESTO
037	**607994**	SQUADRETTA	BRACKET	EQUERRE	WINKEL	ESCUADRA
039	**7025101600**	VASCA	PAN	CUVE	BEHAELTER	CUBA
041	**536330**	SPAZZOLINO	BRUSH	BROSSE	BÜRSTCHEN	CEPILLO