DLS service

0125460009

DE'LONGHI "INT" F-260Y
GIALLO / YELLOW

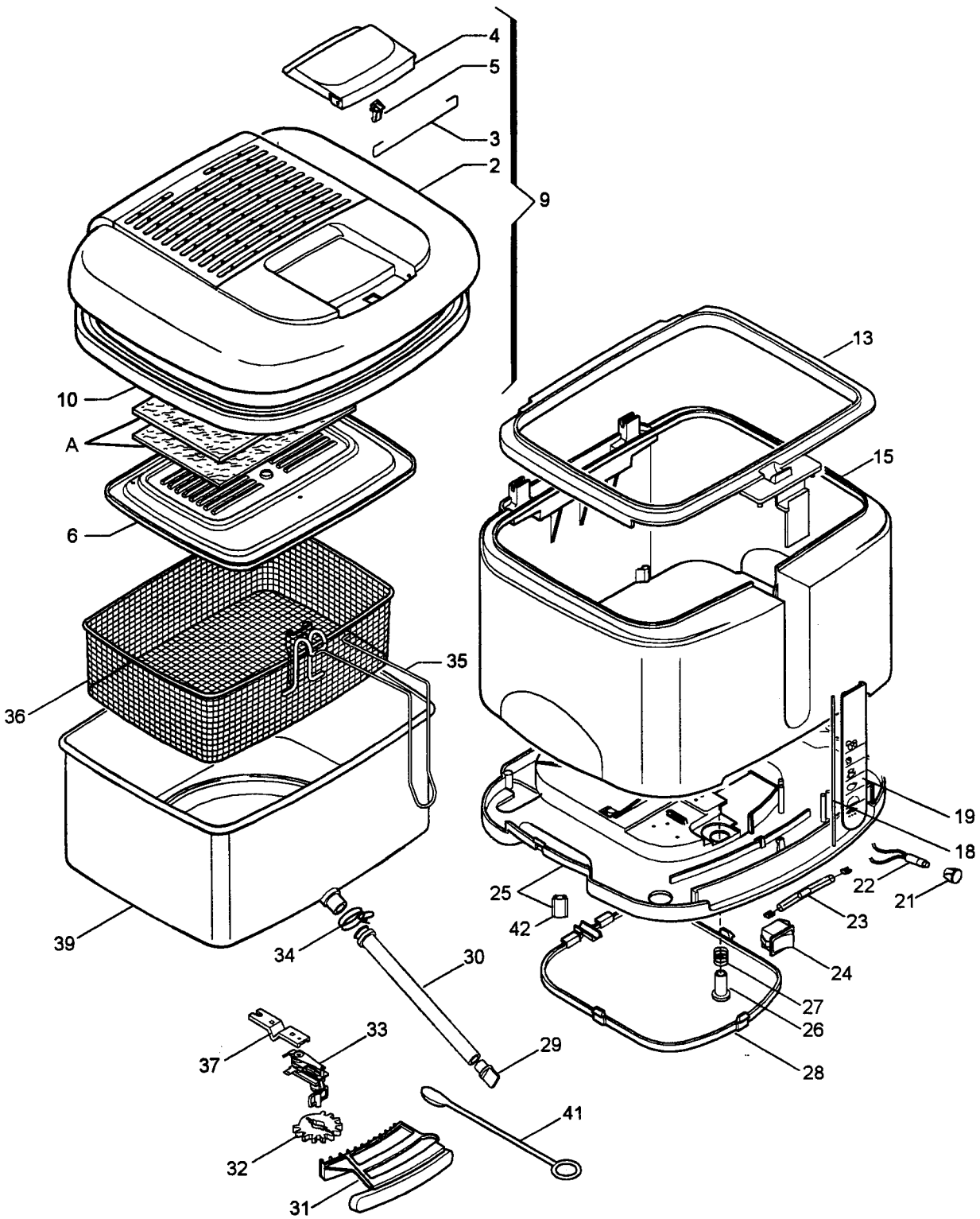

DLS SERVICE

DE'LONGHI 'INT' F-260Y 0125460009

Pos	Codice	Italiano	English	Francais	Deutsch	Espanol
002	**5325107500**	COPERCHIO	COVER	COUVERCLE	DECKEL	TAPA
003	**611944**	MOLLA	SPRING	RESSORT	FEDER	MUELLE
004	**5325110800**	MANIGLIA	HANDLE	POIGNEE	GRIFF	MANILLA
005	**536381**	GANCIO	HOOK	CROCHET	HAKEN	GANCHO
006	**690437**	CONTROCOPERCHIO	INNER COVER	CONTRE COUVERCLE	GEGENDECKEL	DOBLE TAPA
009	**7325104800**	COPERCHIO	COVER	COUVERCLE	DECKEL	TAPA
010	**536478**	GUARNIZIONE	GASKET	JOINT	DICHTUNG	GUARNICION
013	**5325110700**	CORNICE	FRAME	ENCADREMENT	RAHMEN	MARCO
015	**5325109100**	INVOLUCRO	CASING	ENVELOPPE	GEHAEUSE	ENVOLTURA
018	**611942**	PERNO	PIN	PIVOT	STIFT	PERNO
019	**5925104900**	PORTA	DOOR	PORTE	TUER	PUERTA
021	**536335**	GEMMA	LENS	LENTILLE	LINSE	PILOTO
022	**512818**	SPIA	WARNING LIGHT	TEMOIN LUMINEUX	KONTROLLEUCHTE	PILOTO
023	**511816**	TERMOFUSIBILE	FUSE	FUSIBLE	SCHMELZSICHERUNG	FUSIBLE
024	**512600**	INTERRUTTORE	SWITCH	INTERRUPTEUR	SCHALTER	INTERRUPTOR
025	**5525100700**	PIEDISTALLO	PEDESTAL	PIEDESTAL	SOCKEL	PEDESTAL
026	**536102**	DISTANZIALE	SPACER	ENTRETOISE	DISTANZSTUECK	DISTANCIADOR
027	**611912**	MOLLA	SPRING	RESSORT	FEDER	MUELLE
028	**5325109200**	FONDO	BOTTOM	FOND	BODEN	FONDO
029	**534749**	TAPPO	STOPPER	BOUCHON	STOEPSEL	TAPON
030	**536159**	TUBO	TUBE	TUBE	ROHR	TUBO
031	**5925107600**	CURSORE	SLIDER	CURSEUR	SCHIEBER	CURSOR
032	**536256**	INGRANAGGIO	GEAR	ENGRENAGE	GETRIEBE	ENGRANAJE
033	**521519**	TERMOSTATO	THERMOSTAT	THERMOSTAT	THERMOSTAT	TERMOSTATO
034	**9824800015**	FASCETTA	CLIP CLAMP	COLLIER	SCHELLE	ABRAZADERA
035	**611945**	IMPUGNATURA	HANDLE	POIGNEE	GRIFF	EMPUÑADURA
036	**709089**	CESTELLO	BASKET	PANIER	KORB	CESTO
037	**607994**	SQUADRETTA	BRACKET	EQUERRE	WINKEL	ESCUADRA
039	**737611**	VASCA	PAN	CUVE	BEHAELTER	CUBA
041	**536330**	SPAZZOLINO	BRUSH	BROSSE	BUERSTCHEN	CEPILLO
042	**532233**	GOMMINO	RUBBER PAD	PARE CHOCS	PUFFER	GUARNICION