DE' LONGHI "INT" F027

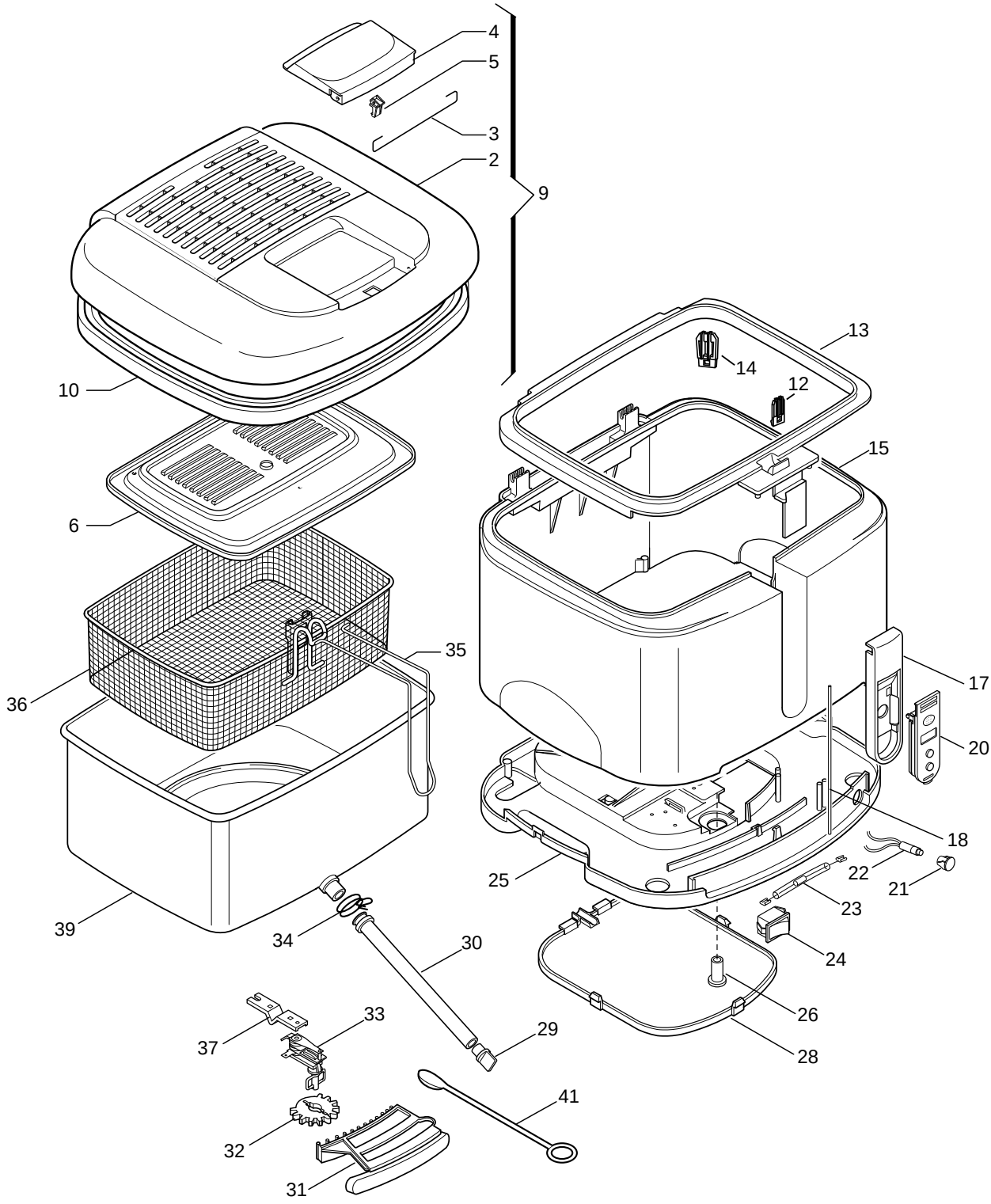

DLS SERVICE

DE'LONGHI 'INT' F027 Cod.0125470008

Pos	Codice	Italiano	English	Francais	Deutsch	Espanol
000	**5525101100**	KIT FILTRI	FILTERS KIT	KIT FILTRES	FILTER SATZ	JUEGO DE FILTROS
002	**5925114600**	COPERCHIO	COVER	COUVERCLE	DECKEL	TAPA
003	**611944**	MOLLA	SPRING	RESSORT	FEDER	MUELLE
004	**536314**	MANIGLIA	HANDLE	POIGNEE	GRIFF	MANILLA
005	**536381**	GANCIO	HOOK	CROCHET	HAKEN	GANCHO
006	**690437**	CONTROCOPERCHIO	INNER COVER	CONTRE COUVERCLE	GEGENDECKEL	DOBLE TAPA
009	**7325122700**	COPERCHIO	COVER	COUVERCLE	DECKEL	TAPA
010	**536561**	GUARNIZIONE	GASKET	JOINT	DICHTUNG	GUARNICION
012	**5325136800**	DISTANZIALE	SPACER	ENTRETOISE	DISTANZSTUECK	DISTANCIADOR
013	**5325138500**	CORNICE	FRAME	ENCADREMENT	RAHMEN	MARCO
014	**5325141900**	DISTANZIALE	SPACER	ENTRETOISE	DISTANZSTUECK	DISTANCIADOR
015	**5325136900**	INVOLUCRO	CASING	ENVELOPPE	GEHAEUSE	ENVOLTURA
017	**5925115800**	PORTINA	DOOR	PORTE	TUER	PUERTA
018	**611943**	PERNO	PIN	PIVOT	STIFT	PERNO
020	**5225101700**	TIMER	TIMER	PROGRAMMATEUR	ZEITSCHALTUHR	TIMER
021	**536335**	GEMMA	LENS	LENTILLE	LINSE	PILOTO
022	**512818**	SPIA	WARNING LIGHT	TEMOIN LUMINEUX	KONTROLLEUCHTE	PILOTO
023	**511816**	TERMOFUSIBILE	FUSE	FUSIBLE	SCHMELZSICHERUNG	FUSIBLE
024	**5125100300**	INTERRUTTORE	SWITCH	INTERRUPTEUR	SCHALTER	INTERRUPTOR
025	**536287**	PIEDISTALLO	PEDESTAL	PIEDESTAL	SOCKEL	PEDESTAL
026	**5325106400**	BOCCOLA	BUSH	BOUCLE	BUCHSE	CASQUILLO
028	**536136**	FONDO	BOTTOM	FOND	BODEN	FONDO
029	**5325120600**	TAPPO	STOPPER	BOUCHON	STOEPSEL	TAPON
030	**536159**	TUBO	TUBE	TUBE	ROHR	TUBO
031	**5925115700**	CURSORE	SLIDER	CURSEUR	SCHIEBER	CURSOR
032	**536256**	INGRANAGGIO	GEAR	ENGRENAGE	GETRIEBE	ENGRANAJE
033	**521519**	TERMOSTATO	THERMOSTAT	THERMOSTAT	THERMOSTAT	TERMOSTATO
034	**9824800015**	FASCETTA	CLIP CLAMP	COLLIER	SCHELLE	ABRAZADERA
035	**611945**	IMPUGNATURA	HANDLE	POIGNEE	GRIFF	EMPUÑADURA
036	**709089**	CESTELLO	BASKET	PANIER	KORB	CESTO
037	**6025102000**	SQUADRETTA	BRACKET	EQUERRE	WINKEL	ESCUADRA
039	**7325101200**	VASCA	PAN	CUVE	BEHAELTER	CUBA
041	**536330**	SPAZZOLINO	BRUSH	BROSSE	BUERSTCHEN	CEPILLO